RoHS Compliant

Halogen Free

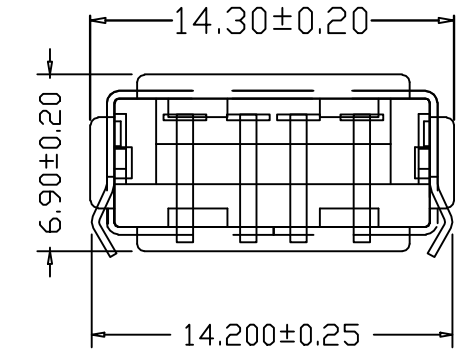

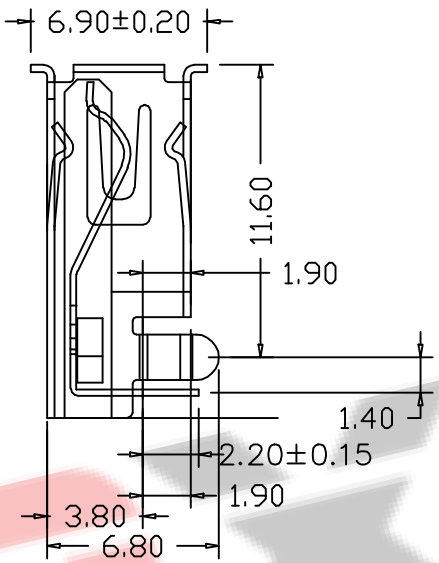

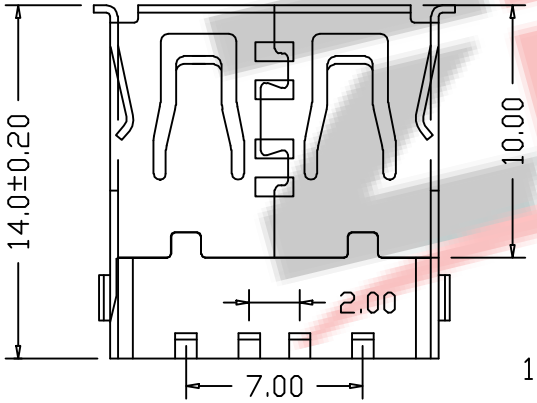

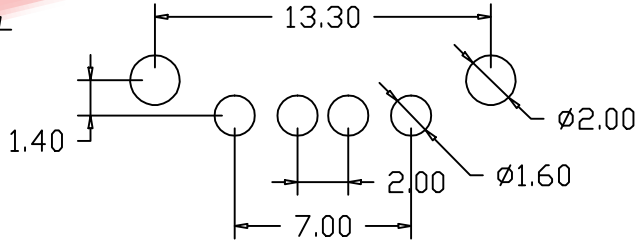

RECOMMENDED P.C.B LAYOUT

一、产品属性：

1.插入力 ： 35N MAX
2.拔出力 ： 10N MIN.INITIAL 8-20N AFTER
3.额定电流：1.5A
4.额定电流：30V
5.耐久性 ： 3000CYCLES MIN
6.耐电压 ： 500V AC MIN
7.接触阻抗：300MΩMAX.INITIAL；400MΩAX
8.绝缘电阻：10000MΩ MIN
9.工作温度：-40度 TO +70度

二、产品材质：

1.胶芯：PBT/LCP UL94V-0
2.端子：黄铜C2680 H65,镍底，接触点镀金1U
3.外壳：SPCC/C2680 全区域镀镍80 U MIN

三、适用与USB插座系列产品的生产和检验

1.插座外表面平整光洁，无损伤，裂纹或凹坑，金属件应无锈蚀。
2.插座的外形尺寸应符合附图的规定。

料号编码：

XXX - XX XX XX X X XXXX

- 产品类别：A-USBA F-母座；B-USBB M-公头；C-USBC；M-MICRO；N-MINI
- 产品上板形态：L-立式；M-卧式
- S-贴片；D-插件；C-沉板；J-夹板；H-焊线；XF-防水产品；X=上板类型
- PIN 数：06:6PIN；16:16PIN；24:24PIN；以此产品为准
- 包装方式：1. TRAY(吸塑盒)；2. TAPE（编带）；3. TAPE（袋装）
- 产品识别流水码

深圳市兆达鑫科技有限公司
Shenzhen zhaodaxin Technology Co., Ltd

TITLE: AF 沉板弯脚插件卷边 工程图	PART NO.:ZDX-BFMD04US846			
	TEL:0755-29888153			
	WEB: http://www.szzdjmkj.com/			
THIRD ANGLE PROJECTION	UNIT:	SCALE:	SIZE:	SHEET:
	mm	1:1	A4	1/2