RoHS Compliant

Halogen Free

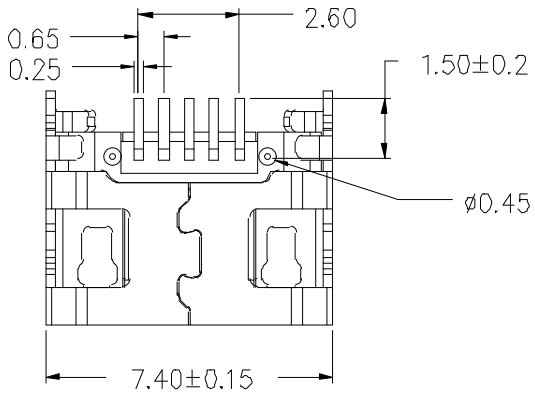

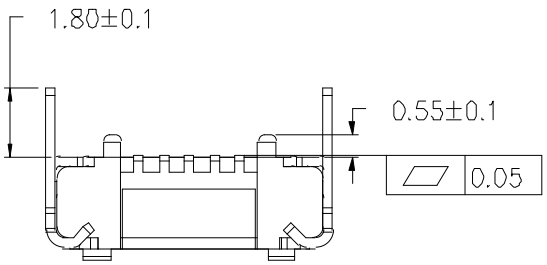

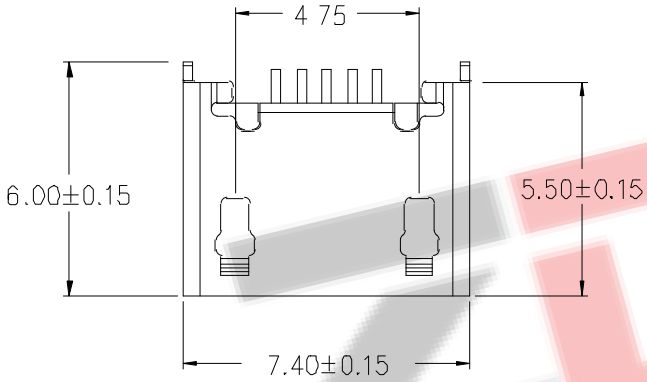

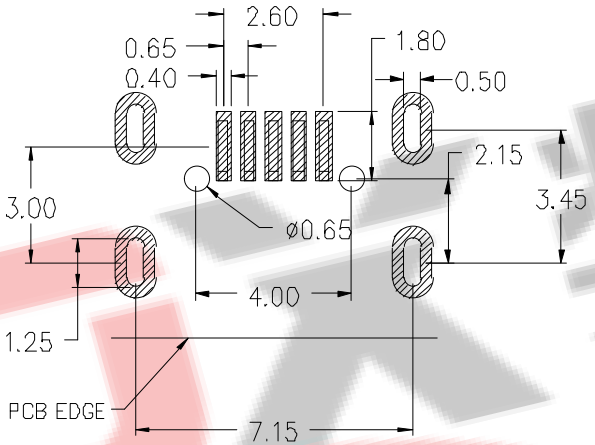

RECOMMENDED PCB LAYOUT

TOLERANCE: ±0.05

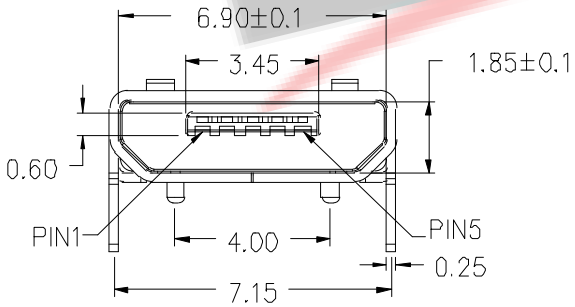

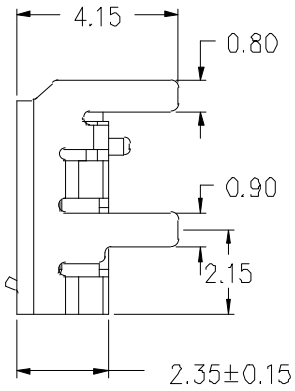

备注:

1.产品规格:

1-1.插入力:35N MAX.

1-2.拔出力:10N MIN.INITIAL 8-20N AFTER

1-3.额定电流:1.0A

1-4.额定电压:30V

1-5.耐久性:10000CYCLES MIN.1-6.耐电压:100V AC MIN.

1-7.接触阻抗:30mΩMAX.INITIAL;40mΩMAXAFTER

1-8.绝缘电阻:100MQMIN1-9.工作温度:-30° T0+80°

2.材质:

2.1胶芯:LCPUL94V-0

2.2端子:C2680R-H,镍底，镀金1U"

2.3外壳:SUS201/301，表面镀雾锡/镀镍

3.重点尺寸标识"▲"符号

料号编码:

XXX - XX XX XX X X XXXX

- 产品类别: A-USBA B-USBB C-USBC M-MICRO N-MINI; F-母座 M-公头
- 产品上板形态: L-立式 M-卧式
- S-贴片 D-插件 C-沉板 J-夹板 H-焊线 XF-防水产品 X=上板类型
- PIN 数: 06:6PIN 16:16PIN 24:24PIN 以此产品为准
- 包装方式: 1. TRAY(吸塑盒) 2. TAPE (编带) 3. TAPE (袋装)
- 产品识别流水码

MICRO USB B TYPE PIN ASSIGNMENTS

PIN NUMBER	1	2	3	4	5
SIGNAL NAME	VBUS	D-	D+	ID	GND

深圳市兆达鑫科技有限公司

Shenzhen zhaodaxin Technology Co., Ltd

TITLE:	PART NO.: ZDX-MFMS05MC64			
MICRO 5P四脚插板加长1.8直边 工程图	TEL: 0755-29888153			
	WEB: http://www.szzdjmkj.com/			
THIRD ANGLE PROJECTION	UNIT:	SCALE:	SIZE:	SHEET:
	mm	1:1	A4	1/2