RoHS Compliant | **Halogen Free**

customer drawing

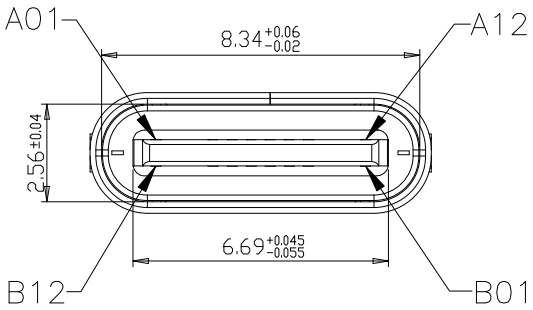

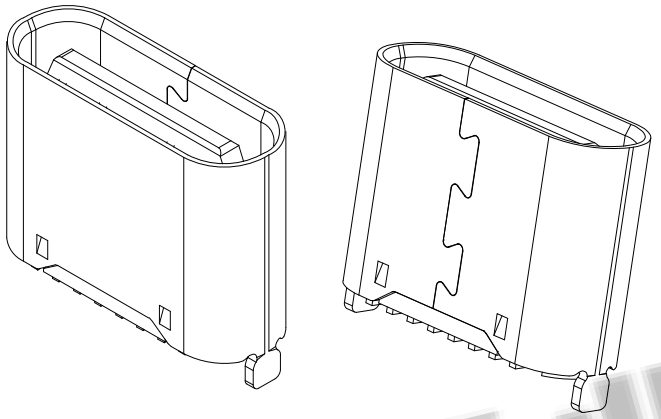

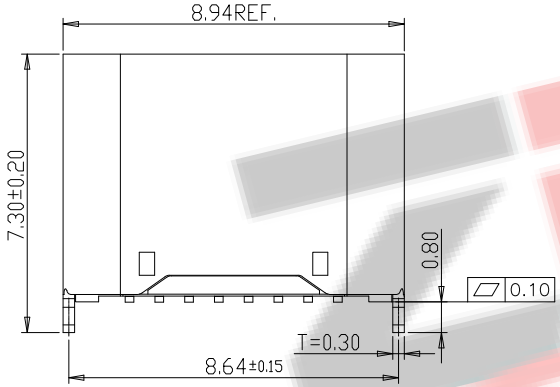

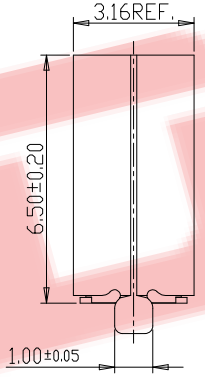

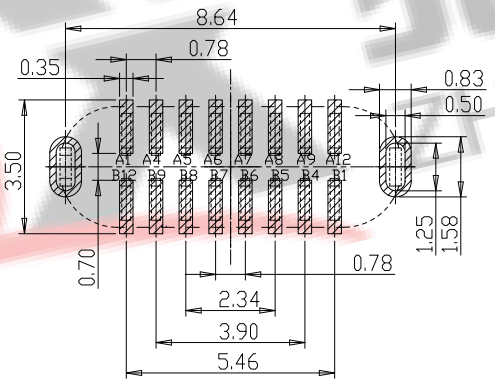

RECOMMENDED P.C.B. LAYOUT

TOLERANCE UNSPECIFIED ±0.05mm

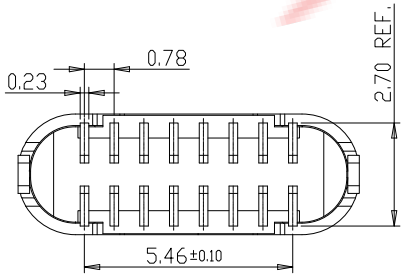

特性：

一、电气性能：EICTRICAL
1. 额定电流：5.0A
2. 接触阻抗：40 MILLIOHMS MAX
3. 耐电压：150V AC / 1 mA MAX
4. 绝缘阻抗：150V DC/100 MEGA OHMS MIN

二、机械性能：
1. 插入力：5~20N
2. 拔出力：8~20N
3. 使用寿命：10000次、拔出力 5N MIN

三、材料：MATERIAL
1. 塑胶：LCP/PA9T UL94V-0
2. 端子：C7025/C1814 T=0.15MM
3. 外壳：SUS304 T=0.30MM
4. 卡勾：SUS304 T=0.15MM

四、电镀: FINISH
1. 端子：接触点镀金3U"MIN
PIN脚焊接区域镀金1U"MIN.
2. 外壳：镀镍50U"MIN（盐雾48H）

五、电镀品需做粘锡测试：粘锡面积达到95%以上。

六、SMT回流焊（峰值260°C±5°C）不能起泡、熔胶、变色不良（变形在公差范围以内）

七、工作温度：−40°C~+85°C

料号编码：

XXX - XX XX XX X X XXXX

- 公司名称
- 产品类别：A-USBA B-USBB C-USBC M-MICRO N-MINI；F-母座 M-公头
- 产品上板形态：L-立式 M-卧式
- S-贴片 D-插件 C-沉板 J-夹板 H-焊线 XF-防水系列产品 X=上板类型
- PIN 数：06:6PIN 16:16PIN 24:24PIN 以此产品为准
- 包装方式：1. TRAY(吸塑盒) 2. TAPE（编带） 3. TAPE（袋装）
- 产品识别流水码

深圳市兆达鑫科技有限公司

Shenzhen zhaodaxin Technology Co., Ltd

TITLE: TYPE-C 16P母座立贴L=6.50MM 工程图	PART NO.: ZDX-CFLS161JS25			
	TEL: 0755-29888153			
	WEB: http://www.szzdjmkj.com/			
THIRD ANGLE PROJECTION	UNIT:	SCALE:	SIZE:	SHEET:
	mm	1:1	A4	1/3